MUELLE DE GAS (PERNO DE PRESIÓN) TIPO ALLEN, VDI 3004

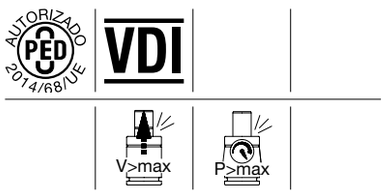

2479.030.

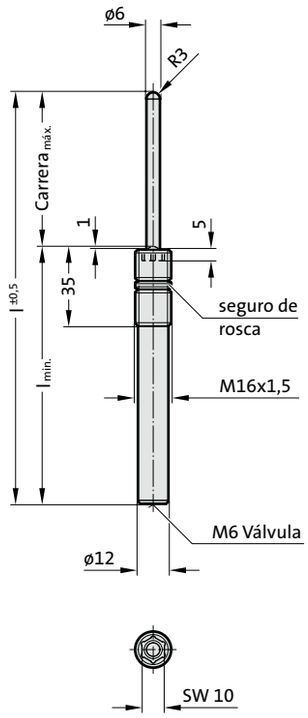

Descripción:
Los pernos de presión con muelle se emplean como expulsores, pernos de amortiguación, fijación del posicionado y separadores, en los diferentes campos de construcción de útiles, utillajes y maquinaria.
Para su montaje se emplea la herramienta especial FIBRO (2470.12.010.017).

Nota:
Un muelle desgastado no puede repararse, hay que sustituirlo completamente.

Medio de presión: Nitrógen - N_2
Presión máxima de llenado: 150 bar
Presión minima de llenado: 6 bar
Temperatura de trabajo: 0°C a +80°C
Aumento de la presión en relación a la temperatura: ± 0,3%/°C
Núm. máx. de carreras recomend.:
aprox. 100 (a 20°C)
Velocidad máxima del pistón: 1,6 m/s

A petición del cliente se puede suministrar también sin gas, Código 2479.030.00000...., Color: negro

2) Tuerca hexagonal pedir adicionalmente: 2479.004.016.15 (M16 x 1,5)

2479.030. Muelle de gas (Perno de presión) tipo Allen, VDI 3004

Tipo de resorte:				.00005.		.00010.		.00020.		.00040.	
Código*	Carrera$_{max.}$	l	l$_{min.}$	F$_{inicial}$ [daN]	F$_{final}$ [daN]	F$_{inicial}$ [daN]	F$_{final}$ [daN]	F$_{inicial}$ [daN]	F$_{final}$ [daN]	F$_{inicial}$ [daN]	F$_{final}$ [daN]
2479.030.□□□□□.010	10	65	55	6	10,3	11	19	21	36,1	42	73
2479.030.□□□□□.020	20	85	65	6	9,4	11	17,2	21	32,8	42	66,1
2479.030.□□□□□.030	30	105	75	6	9,1	11	16,7	21	31,9	42	64,5
2479.030.□□□□□.040	40	125	85	6	9	11	16,5	21	31,5	42	63,7
2479.030.□□□□□.050	50	145	95	6	9,6	11	17,6	21	33,6	42	67,7
2479.030.□□□□□.060	60	165	105	6	9,4	11	17,3	21	33	42	66,5
2479.030.□□□□□.070	70	185	115	6	9,3	11	17	21	32,5	42	65,7
2479.030.□□□□□.080	80	205	125	6	9,2	11	16,8	21	32,1	42	65,1
2479.030.□□□□□.100	100	245	145	6	9,1	11	16	21	31,9	42	64,3
2479.030.□□□□□.125	125	295	170	6	9	11	16,5	21	31,5	42	63,8

*completa con el tipo de resorte
Marcaje de los muelles:
De tipo resorte - Presión de llenado [bar] - Color:
.00005. - 20 - verde
.00010. - 40 - azul
.00020. - 75 - rojo
.00040. - 150 - amarillo

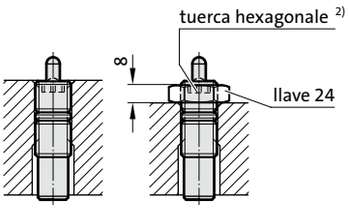

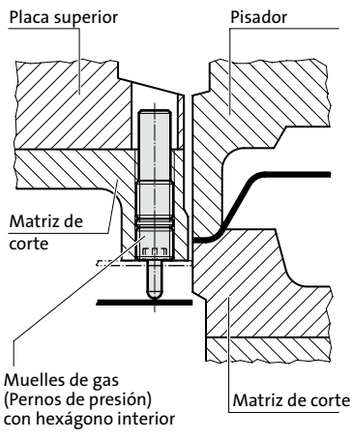

MUELLE DE GAS (PERNO DE PRESIÓN) TIPO ALLEN, VDI 3004

Descripción:
Los pernos de presión con muelle se emplean como expulsores, pernos de amortiguación, fijación del posicionado y separadores, en los diferentes campos de construcción de útiles, utillajes y maquinaria.
Para su montaje se emplea la herramienta especial FIBRO (2470.12.010.017).

Nota:
Un muelle desgastado no puede repararse, hay que sustituirlo completamente.

Medio de presión: Nitrógen – N_2
Presión máxima de llenado: 150 bar
Presión minima de llenado: 6 bar
Temperatura de trabajo: 0°C a +80°C
Aumento de la presión en relación a la temperatura: ± 0,3%/°C
Núm. máx. de carreras recomend.: aprox. 100 (a 20°C)
Velocidad máxima del pistón: 1,6 m/s

A petición del cliente se puede suministrar también sin gas, Código 2479.031.00000...., Color: negro

[2)] Tuerca hexagonal pedir adicionalmente: 2479.004.016.20 (M16 x 2)

2479.031.

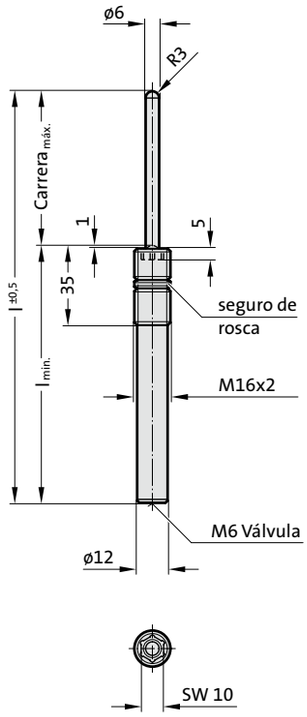

AUTORIZADO PED 2014/68/UE | VDI | V>max | P>max

2479.031. Muelle de gas (Perno de presión) tipo Allen, VDI 3004

Tipo de resorte:				.00004.		.00005.		.00010.		.00020.		.00040.	
Código*	Carrera$_{max.}$	l	l$_{min.}$	F$_{inicial}$ [daN]	F$_{final}$ [daN]	F$_{inicial}$ [daN]	F$_{final}$ [daN]	F$_{inicial}$ [daN]	F$_{final}$ [daN]	F$_{inicial}$ [daN]	F$_{final}$ [daN]	F$_{inicial}$ [daN]	F$_{final}$ [daN]
2479.031.□□□□□.010	10	65	55	3,4	6	6	10,3	11	19	21	36,1	42	73
2479.031.□□□□□.020	20	85	65	3,4	5,2	6	9,4	11	17,2	21	32,8	42	66,1
2479.031.□□□□□.030	30	105	75	3,4	5,2	6	9,1	11	16,7	21	31,9	42	64,5
2479.031.□□□□□.040	40	125	85	3,4	5,2	6	9	11	16,5	21	31,5	42	63,7
2479.031.□□□□□.050	50	145	95	3,4	5,4	6	9,6	11	17,6	21	33,6	42	67,7
2479.031.□□□□□.060	60	165	105	3,4	5,4	6	9,4	11	17,3	21	33	42	66,5
2479.031.□□□□□.070	70	185	115	3,4	5,4	6	9,3	11	17	21	32,5	42	65,7
2479.031.□□□□□.080	80	205	125	3,4	5,2	6	9,2	11	16,8	21	32,1	42	65,1
2479.031.□□□□□.100	100	245	145	3,4	5,2	6	9,1	11	16	21	31,9	42	64,3
2479.031.□□□□□.125	125	295	170	3,4	5,2	6	9	11	16,5	21	31,5	42	63,8

*completa con el tipo de resorte
Marcaje de los muelles:
De tipo resorte - Presión de llenado [bar] - Color:
.00004. - 12 - violeta
.00005. - 20 - verde
.00010. - 40 - azul
.00020. - 75 - rojo
.00040. - 150 - amarillo

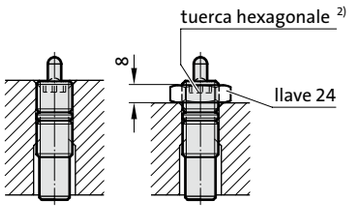

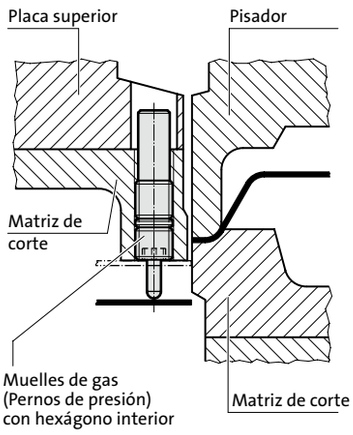

MUELLE DE GAS (PERNO DE PRESIÓN) TIPO ALLEN, VDI 3004

2479.032.

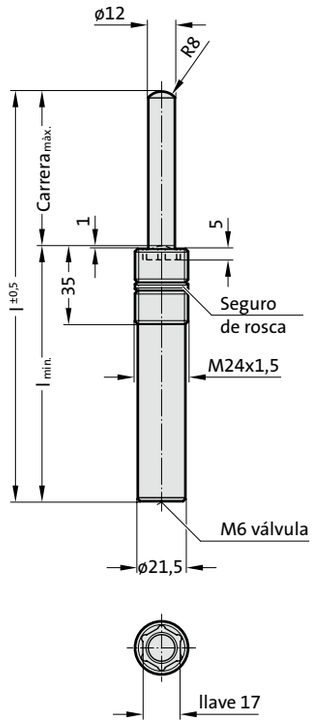

Descripción:
Los pernos de presión con muelle se emplean como expulsores, pernos de amortiguación, fijación del posicionado y separadores, en los diferentes campos de construcción de útiles, utillajes y maquinaria.
Para su montaje se emplea la herramienta especial FIBRO (2470.12.010.017).

Nota:
Un muelle desgastado no puede repararse, hay que sustituirlo completamente.

Medio de presión: Nitrógen – N_2
Presión máxima de llenado: 150 bar
Presión minima de llenado: 20 bar
Temperatura de trabajo: 0°C a +80°C
Aumento de la presión en relación a la temperatura: ± 0,3%/°C
Núm. máx. de carreras recomend.:
aprox. 100 (a 20°C)
Velocidad máxima del pistón: 1,6 m/s

A petición del cliente se puede suministrar también sin gas, Código 2479.032.00000...., Color: negro

2) Tuerca hexagonal pedir adicionalmente: 2479.004.024.15

2479.032. Muelle de gas (Perno de presión) tipo Allen, VDI 3004

Tipo de resorte:				.00020.		.00040.		.00080.		.00170.	
Código*	Carrera$_{max.}$	l	l$_{min.}$	F$_{inicial}$ [daN]	F$_{final}$ [daN]	F$_{inicial}$ [daN]	F$_{final}$ [daN]	F$_{inicial}$ [daN]	F$_{final}$ [daN]	F$_{inicial}$ [daN]	F$_{final}$ [daN]
2479.032.□□□□□.010	10	65	55	23	33,1	45	64,8	85	122,4	170	244,8
2479.032.□□□□□.020	20	85	65	23	36,3	45	71,1	85	134,3	170	256,6
2479.032.□□□□□.030	30	105	75	23	38,2	45	74,7	85	141,1	170	282,2
2479.032.□□□□□.040	40	125	85	23	39,3	45	46,9	85	145,4	170	290,7
2479.032.□□□□□.050	50	145	95	23	42,5	45	83,2	85	157,3	170	314,5
2479.032.□□□□□.060	60	165	105	23	42,5	45	83,2	85	157,3	170	314,5
2479.032.□□□□□.070	70	185	115	23	42,8	45	83,7	85	158,1	170	316,2
2479.032.□□□□□.080	80	205	125	23	42,8	45	83,7	85	158,1	170	316,2
2479.032.□□□□□.100	100	245	145	23	43	45	84,1	85	159	170	318
2479.032.□□□□□.125	125	295	170	23	43	45	84,1	85	159	170	318

*completa con el tipo de resorte
Marcaje de los muelles:
De tipo resorte - Presión de llenado [bar] - Color:
.00020. - 20 - verde
.00040. - 40 - azul
.00080. - 75 - rojo
.00170. - 150 - amarillo

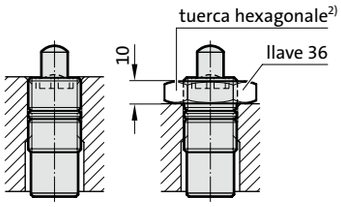

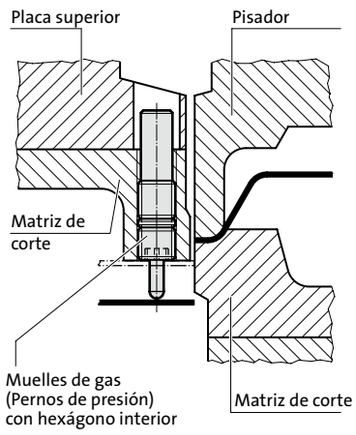

MUELLE DE GAS (PERNO DE PRESIÓN), SEGÚN NORMA WDX

Descripción:
Los pernos de presión con muelle se emplean como expulsores, pernos de amortiguación, fijación del posicionado y separadores, en los diferentes campos de construcción de útiles, utillajes y maquinaria.
Para su montaje se emplea la herramienta especial FIBRO (2470.12.010.017).

Nota:
Un muelle desgastado no puede repararse, hay que sustituirlo completamente.

Medio de presión: Nitrógen – N_2
Presión máxima de llenado: 150 bar
Presión minima de llenado: 20 bar
Temperatura de trabajo: 0°C a +80°C
Aumento de la presión en relación a la temperatura: ± 0,3%/°C
Núm. máx. de carreras recomend.:
aprox. 30 a 80 (a 20°C)
Velocidad máxima del pistón: 1,6 m/s

Atención!
La norma WDX emplea marcajes de color diferentes para la fuerza de muelle.

A petición del cliente se puede suministrar también sin gas, Código 2479.034.00000...., Color: negro

2479.034.

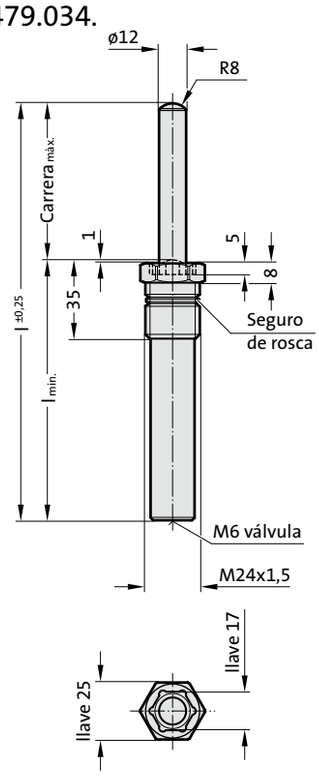

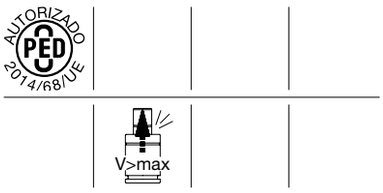

2479.034. Muelle de gas (Perno de presión), según norma WDX

Tipo de resorte:				.00020.		.00040.		.00080.		.00170.	
Código*	$Carrera_{max.}$	l	$l_{min.}$	$F_{inicial}$ [daN]	F_{final} [daN]	$F_{inicial}$ [daN]	F_{final} [daN]	$F_{inicial}$ [daN]	F_{final} [daN]	$F_{inicial}$ [daN]	F_{final} [daN]
2479.034.□□□□□.010	10	65	55	23	32,5	45	65	85	122	170	243,5
2479.034.□□□□□.016	16	77	61	23	36,6	45	73,3	85	137,4	170	274,8
2479.034.□□□□□.020	20	85	65	23	36	45	72	85	134,5	170	268
2479.034.□□□□□.025	25	95	70	23	38,9	45	77,8	85	145,9	170	291,8
2479.034.□□□□□.030	30	105	75	23	37,5	45	75	85	141	170	281,5
2479.034.□□□□□.038	38	121	83	23	40,7	45	81,4	85	152,7	170	305,4
2479.034.□□□□□.040	40	125	85	23	38,5	45	77	85	144,5	170	289
2479.034.□□□□□.050	50	145	95	23	42	45	83,5	85	156,5	170	313
2479.034.□□□□□.060	60	165	105	23	42	45	84	85	157	170	314
2479.034.□□□□□.070	70	185	115	23	42	45	84	85	157,5	170	315
2479.034.□□□□□.080	80	205	125	23	42	45	84	85	159	170	315,5
2479.034.□□□□□.100	100	245	145	23	42	45	84,5	85	158	170	316,5
2479.034.□□□□□.125	125	295	170	23	42	45	84,5	85	158,5	170	317
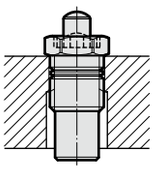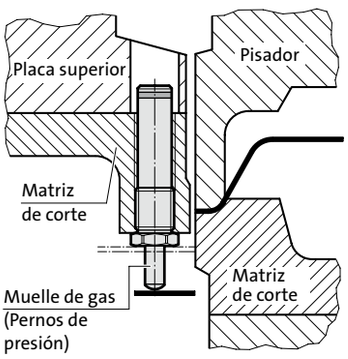
*completa con el tipo de resorte
Marcaje de los muelles:
De tipo resorte - Presión de llenado [bar] - Color:
.00020. - 20 - verde
.00040. - 40 - azul
.00080. - 75 - rojo
.00170. - 150 - amarillo